Datablad

Varenummer: 23052236866
Beskrivelse: E+G Vingeskrue
EWN.55 p-M10x40-C6, rød dækkappe

Mål

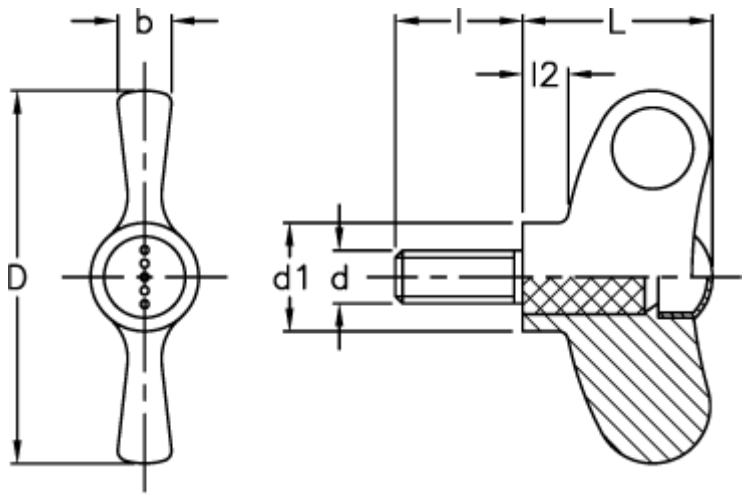

b	= 8
D	= 55
d1	= 16.0
d 6g	= M10
l	= 40
L	= 28
l2	= 6.5

Dokumenter, målskitser og brochurer af enhver slags kan indeholde fejl for hvilke Brd. Klee A/S ikke hæfter.